品 番	名称	番号	部品名称
SPF-R60C-BC2	蓋	①	縁材
		——	——————
		③	調整面板
		④	底蓋
		⑤	取手
		⑥	気密材
	受枠	⑦	受枠
		⑧	気密材
	スライドコア	⑨	スライドコア
	キャップ	⑩	キャップ
	断熱材	⑪	断熱蓋
		⑫	断熱枠
		⑬	支持ブラケット

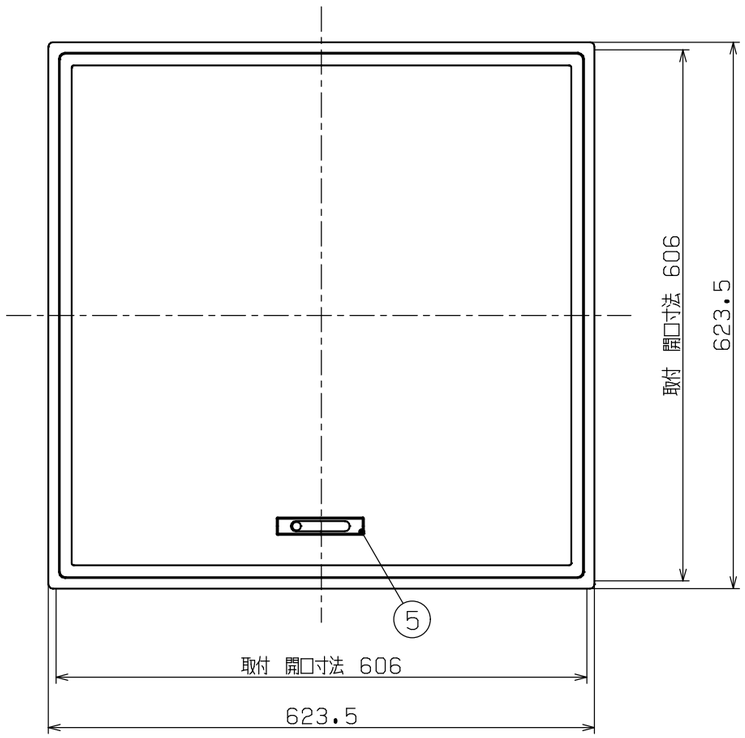

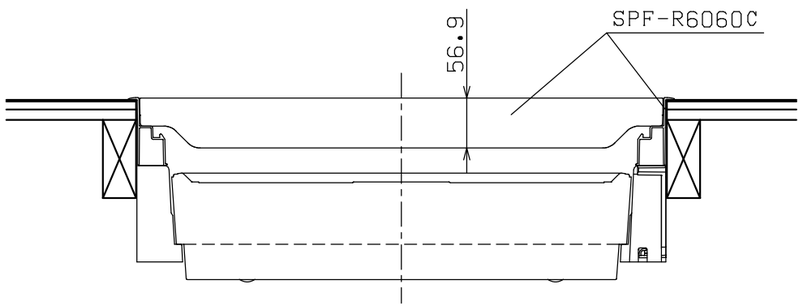

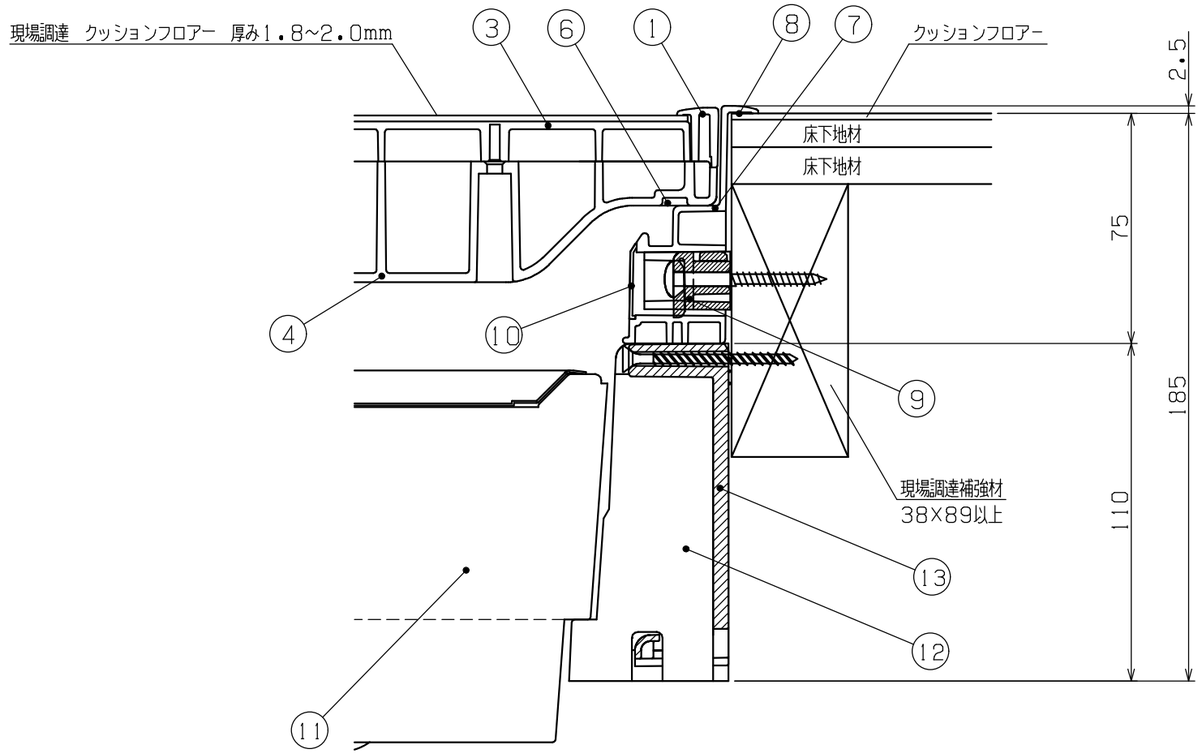

	年	月	日	氏 名
設 計 DESIGNED BY				
製 図 DRAWING BY				

符号	変更 REVISIONS	日付	担当
△			
△			
△			
△			

名 称 TITLE: 高気密型床下点検口納まり図
高断熱型 SPF-R60C-BC2

尺度 SCALE: ／

図 番 DWG.NO:

第三角法 3RDANGLE PROJECTION

城東テクノ株式会社
JOTO TECHNO Co.,Ltd.