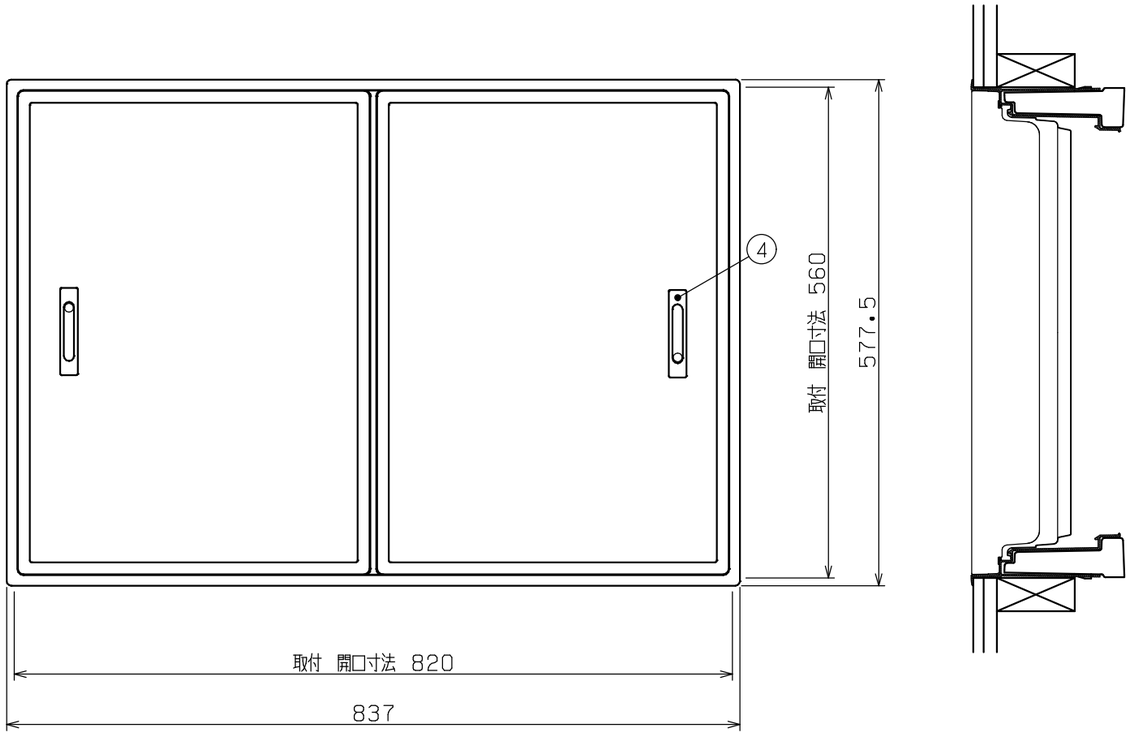

品 番	名称	番号	部品名称
SPF-R90F12-VA1	蓋	①	縁材
		②	F12面板
		③	底蓋
		④	取手
		⑤	気密材
	受枠	⑥	受枠
		⑦	気密材
	スライドコア	⑧	スライドコア
	キャップ	⑨	キャップ
	中桟	⑩	中桟カバー
		⑪	中桟アルミ材
		⑫	中桟受ブロック
	断熱材	⑬	ウレタン断熱
		⑭	受枠断熱材
		⑮	内蓋
		⑯	中桟断熱材
		⑰	中桟アルミ断熱材
		——	——————

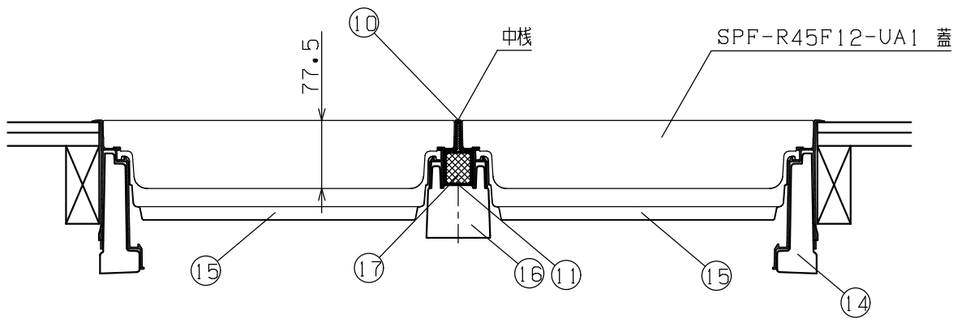

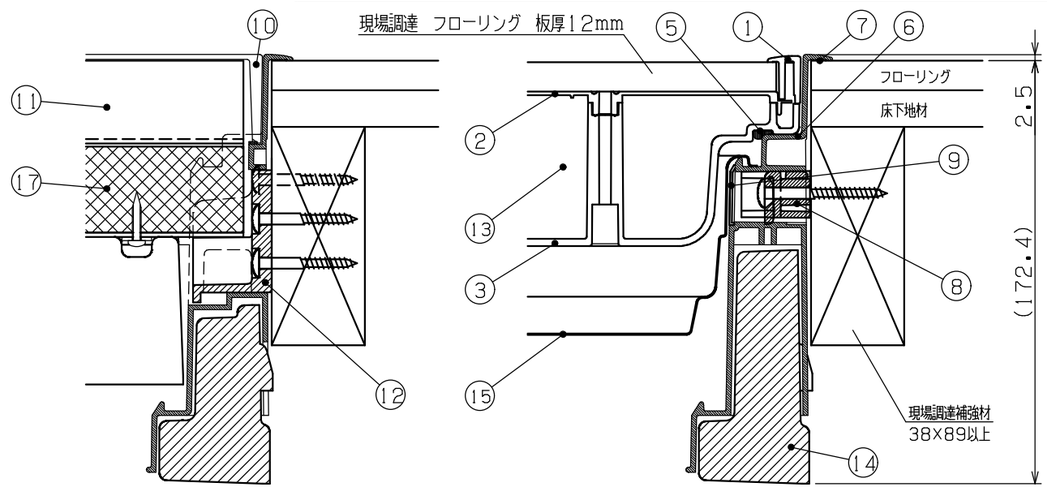

	年	月	日	氏 名
設計 DESIGNED BY				
製図 DRAWING BY				

符号	変更 REVISIONS	日付	担当
△			
△			
△			
△			

名称 TITLE	高気密型床下点検口（断熱型）納まり図 SPF-R90F12-VA1	尺度 SCALE ／
図番 DWG.NO		第三角法 3RDANGLE PROJECTION

城東テクノ株式会社
JOTO TECHNO Co.,Ltd.