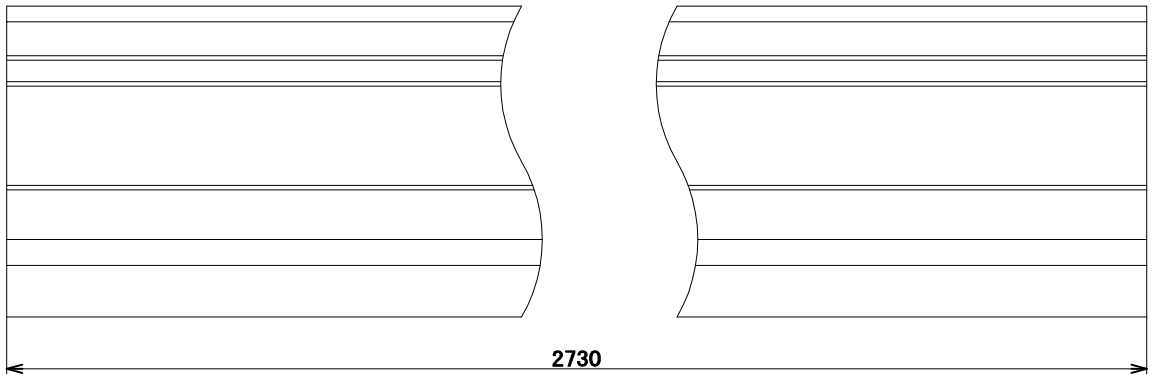

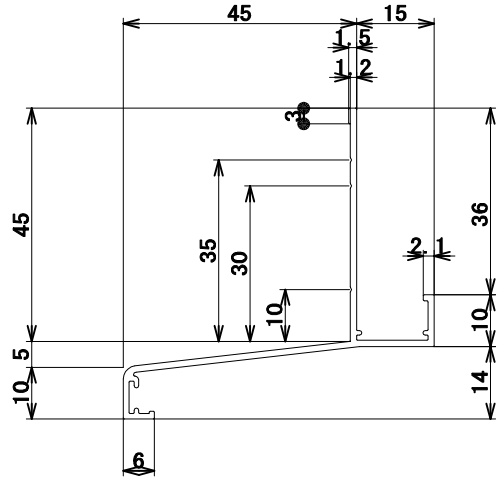

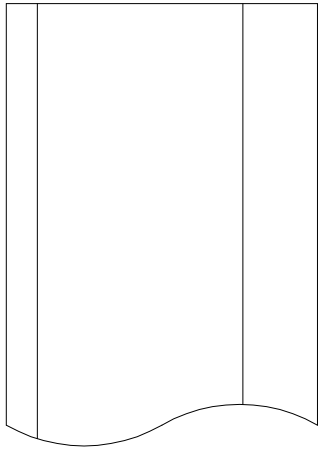

材質：アルミ合金押出型材　Ａ６０６３Ｓ　Ｔ５
色　：シルキーホワイト・ステンカラー・ブラック
長さ：２７３０
単重：0.429kg/m
梱包：４本入り

	年	月	日	氏 名
設 計 DESIGNED BY				
製 図 DRAWING BY				

符号	変更 REVISIONS	日付	担当
△		. .	
△			
△			
△			

名称 TITLE: オーバーハング HA−45−L27

図番 DWG. NO:

尺度 SCALE: 1/1

第三角法 3RDANGLE PROJECTION

城東テクノ株式会社
JOTO TECHNO Co.,Ltd.

検図 CHECKED BY

検図 CHECKED BY

承認 APPROVED BY