Joto

要保存

施工説明書

【60分準耐火構造認定品】大臣認定番号:QF060RS-0341-1

防火対応 軒天換気材 軒ゼロタイプ

FV-G016FD-L27 / FV-G016FD-L18 / FV-G016FD-L09

この度は、本製品をお買い求めいただき、誠にありがとうございます。
正しく据え付けていただくために、また製品の性能・品質・安全性を確保するために、この施工説明書を**よくお読みいただき施工してください。**

安全上のご注意 必ずお守りください。

お使いになる人や他の人への危害、財産への損害を未然に防止するため、必ずお守りいただくことを説明しています。
●表示内容と記号の意味は、次のようになっています。

	⚠注意
⃠	この記号は、禁止の行為を示しています。
❗	この記号は、必ず実行していただく「指示」内容を示しています。

⃠	本製品は屋根の妻側及び片流れ屋根の水上側への使用は避けてください。
	本製品に塗装しないでください。塗装を施した場合は大臣認定対象外となる可能性があります。
	本製品に不必要な打撃を加えないでください。
	本製品の分解・改造などは行わないでください。
	沿岸地域(塩害の恐れのある地域)および濃霧多発地域、また、その他に錆を誘発する環境下へのご使用は避けてください。
	本製品を軒天以外の場所へ使用しないでください。
	本製品を野縁受けなどの下地材として使用しないでください。

❗	**保管についてのお願い**
	本製品の保管は、雨雪などのかからない屋内で平積みにて行ってください。
	本製品は立て置きでの保管をしないでください。小口を傷めたり、ソリや変形の原因になる恐れがあります。
	本製品を梱包ケースの小口から引き抜かないでください。製品に傷が付く場合があります。
	施工についてのお願い
	建築基準法並びに関係規則規定等に適合しているかご確認の上、ご使用ください。
	大臣認定番号を使用する場合は、大臣認定書に記載された材料を選定し施工を行ってください。
	製品の取り付けは、必ず付属の取付ビスをご使用ください。
	防水紙を桁の上端まで確実に施工するなど、躯体側やその他水掛かりに注意が必要部分には防水措置を確実に行ってください。
	本製品の補強材に強化せっこうボードを使用しています。施工中は防じんマスク、ゴーグル、保護手袋などを着用してください。
	強化せっこうボードの粉などが製品に付着する場合がありますが、性能上問題ございません。
	銅・鉛など異種金属との接触・接合は、電食が起こる場合がありますのでご注意ください。 また、銅・鉛などを含有した薬剤処理物(銅系防蟻処理木材など)との接触も同様にご注意ください。
	鉄粉・モルタルなどの異物接触により、表面に変色や錆が生じる場合がありますので注意してください。
	給湯器等の燃焼ガスの接触により塗膜剥離が起こる恐れがありますのでご注意ください。
	本製品は金属製のため、手等を切る恐れがありますので十分注意してご使用ください。
	本製品を切断した場合、切断小口を整えてください。
	塗装面と比較して錆びやすい小口部分は、必要に応じて専用補修塗料(スプレータイプ)を塗るなどの処理をおすすめします。
	鼻隠し下地は日本農林規格(JAS)に適合する針葉樹の下地用製材又は下地用集成材を使用してください。
	下地材は材が割れていないか、十分に乾燥しているかをご確認ください。
	専用補修塗料(スプレータイプ)を準備しております。ご用命の際は最寄りの営業所へご連絡ください。

城東テクノ株式会社

施工手順

施工の前に

●外装材の仕上面から鼻隠し下地材外面までの寸法が58mmであることを確認してください。

●本製品と外壁材の隙間は、必要に応じてシーリング処理を行ってください。

1 下地の確認

● 下地※を確認し、鼻隠し下地を取り付けます。指定の釘またはねじを用い、指定された間隔で下地を組みます。

鼻隠し下地材	
寸　法	幅24～38mm
留付材	Φ2.75×長さ50mm以上の釘またはビス （釘・ビス：鋼製・ステンレス）
留　付	たる木1本あたり2本以上 野縁1本あたり1本以上（野縁ありの場合）

※下地の確認（鼻隠し下地・野縁・野縁受け）

・下地材が割れていないか、十分に乾燥しているかご確認ください。

・日本農林規格（JAS）に適合する針葉樹の下地用製材又は下地用集成材を使用してください。

■野縁ありの場合

野縁受	
寸　法	幅15～30mm
留付材	Φ2.75×長さ50mm以上の釘またはビス （釘・ビス：鋼製・ステンレス）
留　付	500mm以下の間隔

野縁	
寸　法	幅25～30mm
留付材	Φ2.1×長さ38mm以上の釘またはビス （釘・ビス：鋼製・ステンレス）
留　付	野縁1本あたり1本以上

⚠ 野縁は「あり」または「なし」となります。野縁ありの場合は必ず野縁受も取り付けください。

⚠ 野縁の取り付けについて

野縁は、野縁受と直交する方向に配置し、くぎ又はビスを用いて野縁受に取り付けます。
なお野縁は、野縁受・下地材の寸法も踏まえたうえで**軒天換気材の換気性能を阻害しない**ように配置してください。

換気性能を阻害しないようにとは?

野縁受・野縁・下地材で囲まれた開口部の面積を152cm²/m（認定書記載の換気孔総面積）以上にしてください。
それらを満たすには、

野縁を455ピッチで組む場合は、45mm角以下の野縁が使用できます。
野縁を303ピッチで組む場合は、35mm角以下の野縁が使用できます。

ただし、野縁の他に野縁受、下地材の寸法も踏まえたうえでの使用となりますので、認定書別添をご確認ください

2 軒天換気材の取り付け

- 下地確認後、軒天換気材の取付ビス用穴に同梱の取付ビスで締め付けすぎに注意し、鼻隠し下地材に留め付けてください。
- 軒天換気材の取り付け完了後、付属のビス穴キャップをビス用穴に差し込んでください。

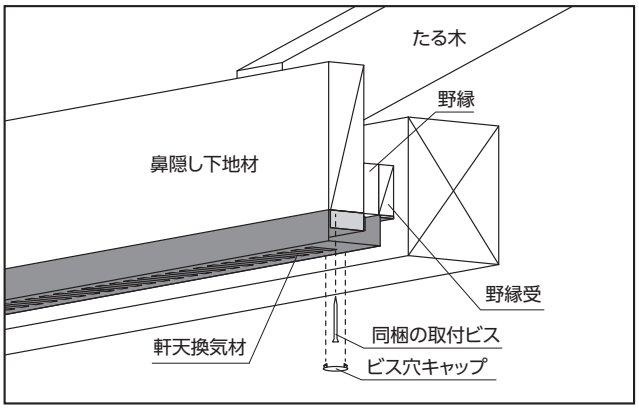

3 役物の取り付け

■出隅（入隅）の取り付け

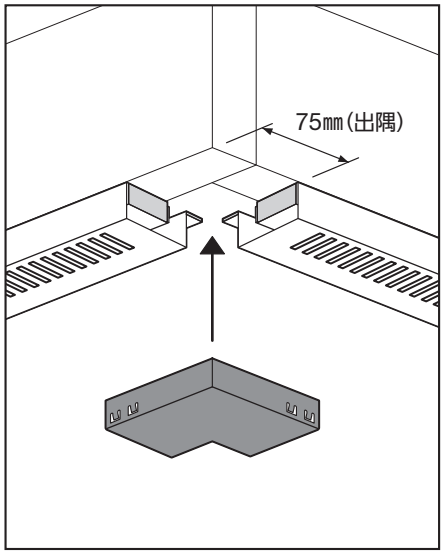

■ジョイントカバーの取り付け

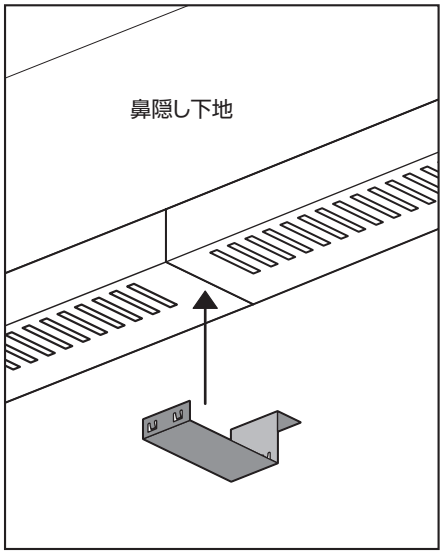

■エンドキャップの取り付け

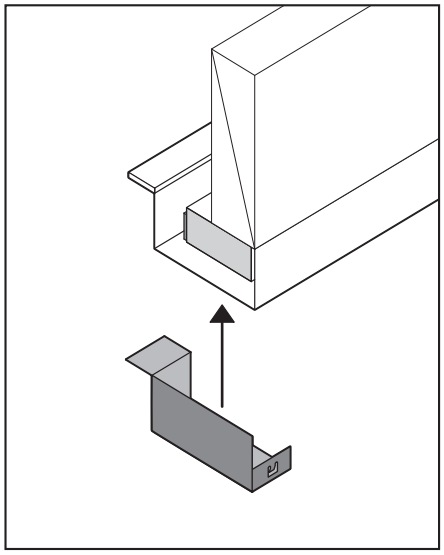

出隅：本体を鼻隠し下地の外側から
　　75mm離して取り付けてください。

入隅：本体の角（端部）同士を突き当てて
　　取り付けてください。

■参考納まり図（野縁受・野縁ありの場合）

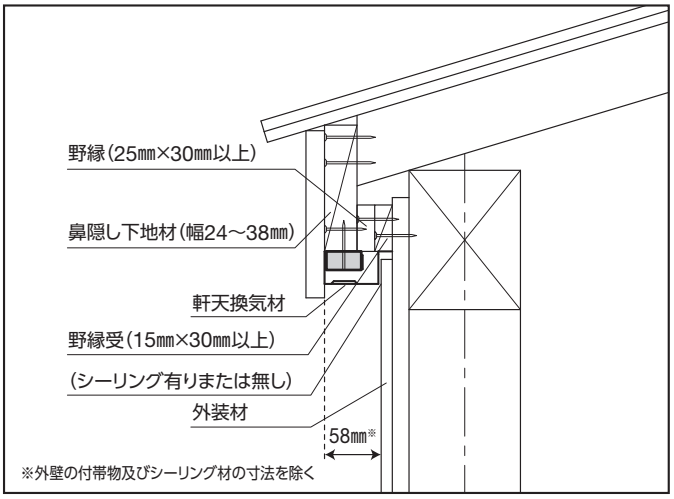

■参考納まり図（野縁受・野縁なしの場合）

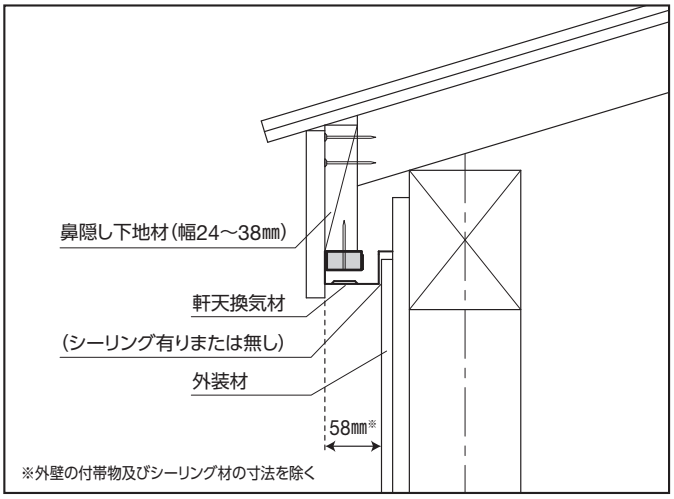

■別売品（単位:mm）

出　隅	入　隅	ジョイントカバー	エンドキャップ
FV-GN016FSD	FV-GN016FSI	FV-GN016FJC	FV-GN016FEC
2コ/ケース	2コ/ケース	6コ/ケース	左右2セット/ケース
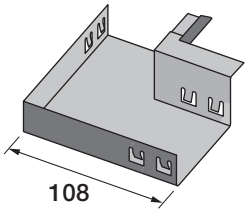	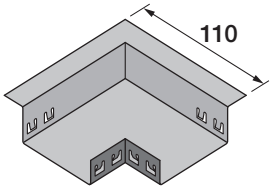	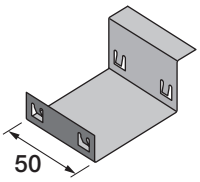	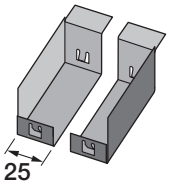

■製品寸法図（単位:mm）

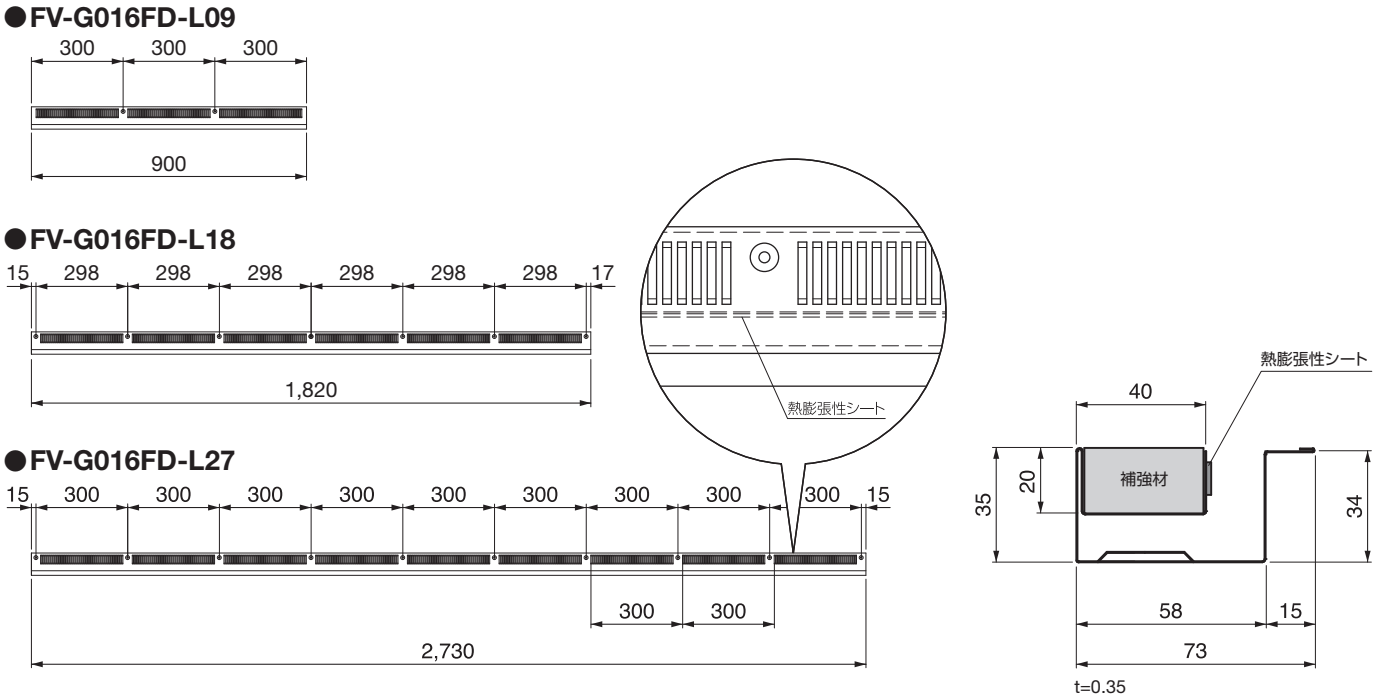

■製品仕様

品　　名		防火対応 軒天換気材（軒ゼロタイプ）		
タ　イ　プ		防火タイプ		
品　　番		FV-G016FD-L27	FV-G016FD-L18	FV-G016FD-L09
長　　さ		2,730mm	1,820mm	900mm
材　　質		カラーGL鋼板*（高耐食仕様）（厚さ:0.35mm）、補強材:強化せっこうボード、熱膨張性シート		
梱　　包		6本／ケース		
付属品	取付ビス	66本/ケース（11本/袋×6袋）	48本/ケース（8本/袋×6袋）	18本/ケース（3本/袋×6袋）
	ビス穴キャップ	66コ/ケース（11コ袋×6袋）	48コ/ケース（8コ袋×6袋）	18コ/ケース（3コ袋×6袋）

※有効換気面積:150.5㎠/m
*JIS G3322

城東テクノ株式会社
ユニークな建材で長持ち住まいをささえます。

本製品に関するお問い合わせは
ダイヤル【J】0120-106011
受付時間（土・日・祝を除く） 9:00～12:00/13:00～16:00
城東テクノホームページ
Joto
https://www.joto.com

Information
※Joto製品は、PL法に基づく製品保証体制を取っております。
※製品の仕様は予告なく変更する場合がございますので、予めご了承ください。

第②版 2404SK