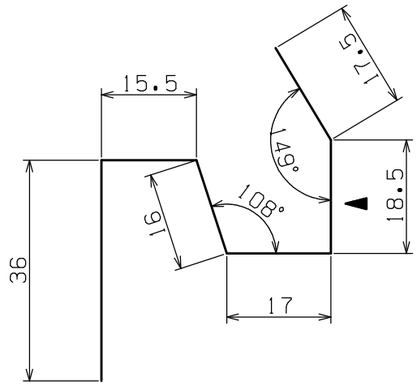

▲は化粧面を示す。

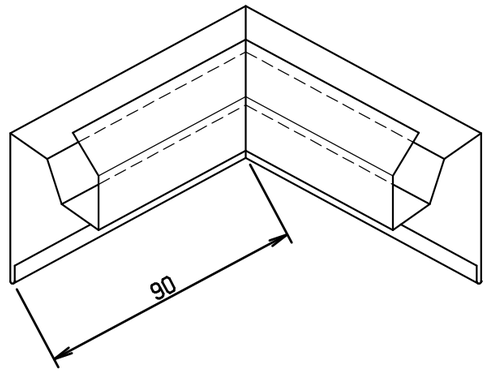

材料：カラーGL鋼板（t0.35）JIS G3322
色　：ホワイト・ブラック・シックブラウン・アンバーグレー・シルバー
長さ：90×90mm
梱包：2個

	年	月	日	氏名
設計 DESIGNED BY				
製図 DRAWING BY				

符号	変更 REVISIONS	日付	担当
△			
△			
△			
△			

名称 TITLE	入隅 FVK-415FSI	尺度 SCALE 1/1
図番 DWG.NO		第三角法 3RDANGLE PROJECTION

城東テクノ株式会社
JOTO TECHNO Co.,Ltd.

検図 CHECKED BY

検図 CHECKED BY

承認 APPROVED BY