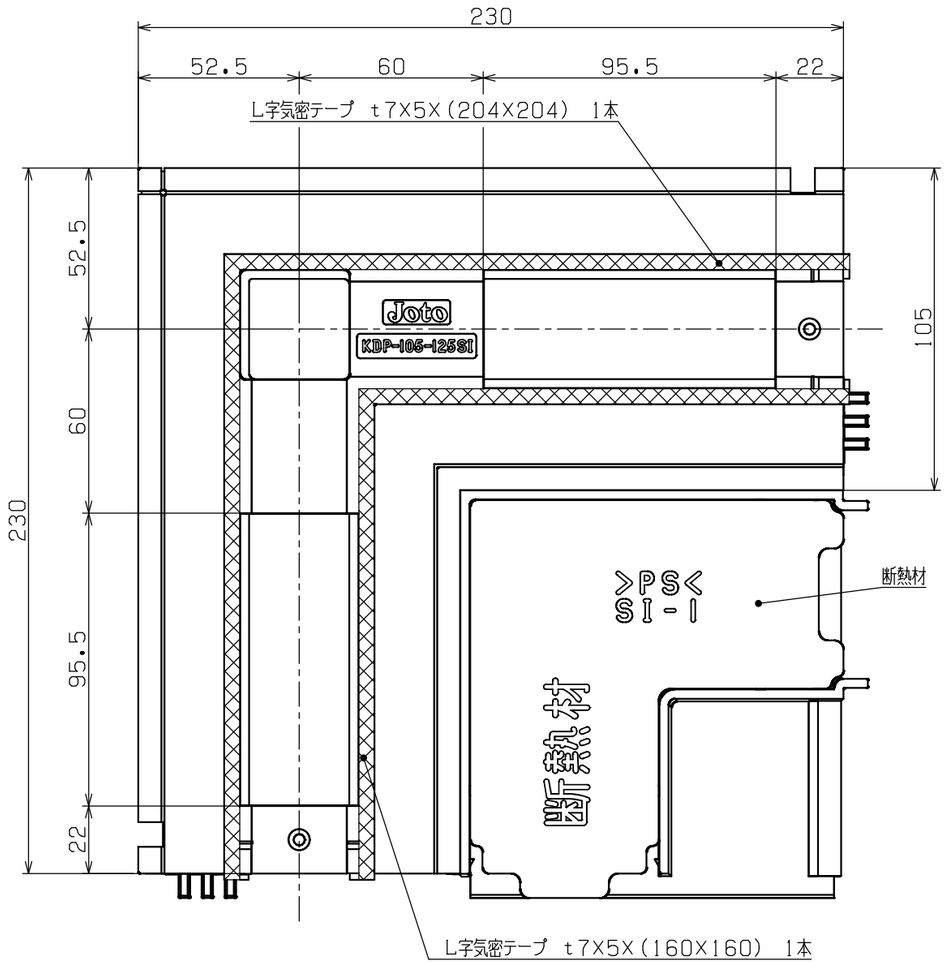

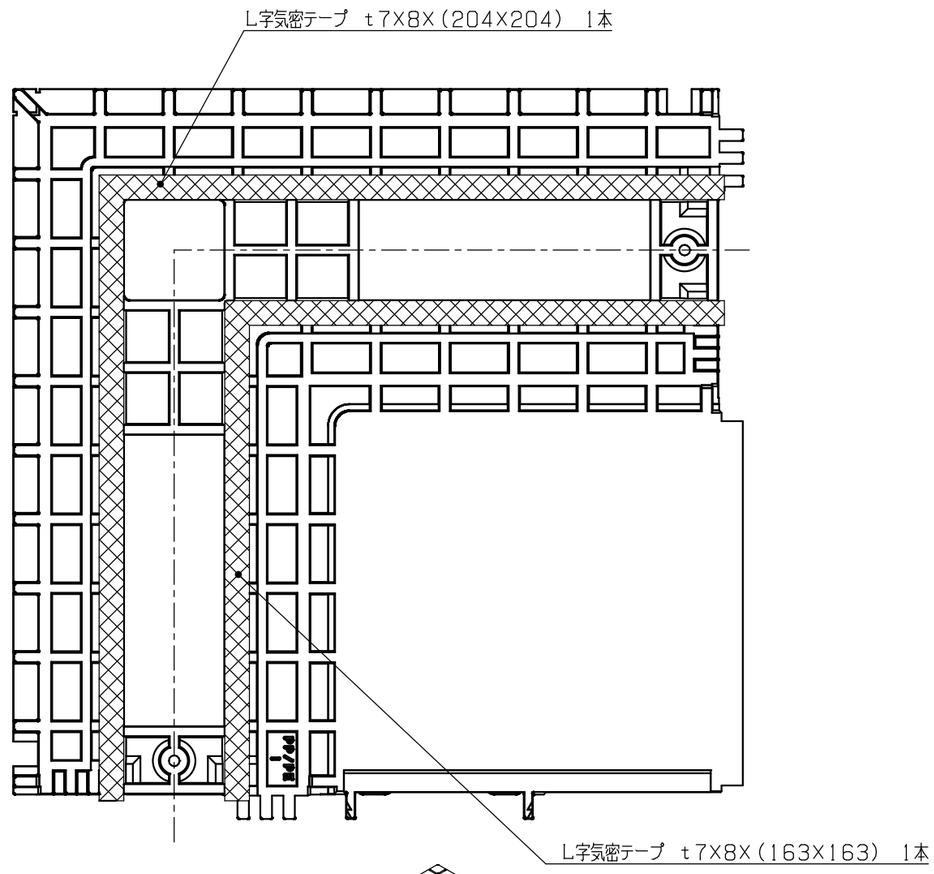

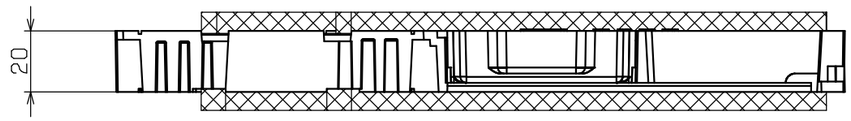

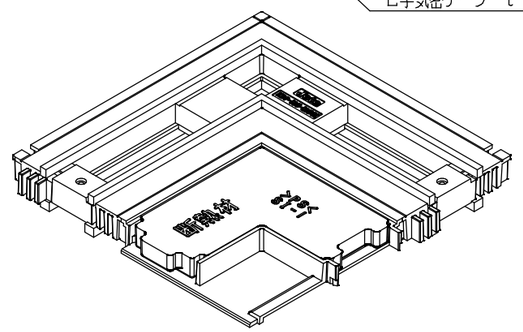

	年	月	日	氏 名
設計 DESIGNED BY				
製図 DRAWING BY				

符号	変更 REVISIONS	日付	担当
△			
△			
△			
△			

名称 TITLE	コーナーパーツA KDP-105-125SI	尺度 SCALE 1/2
図番 DWG.NO		第三角法 3RDANGLE PROJECTION

城東テクノ株式会社
JOTO TECHNO Co.,Ltd.

検図 CHECKED BY

検図 CHECKED BY

承認 APPROVED BY