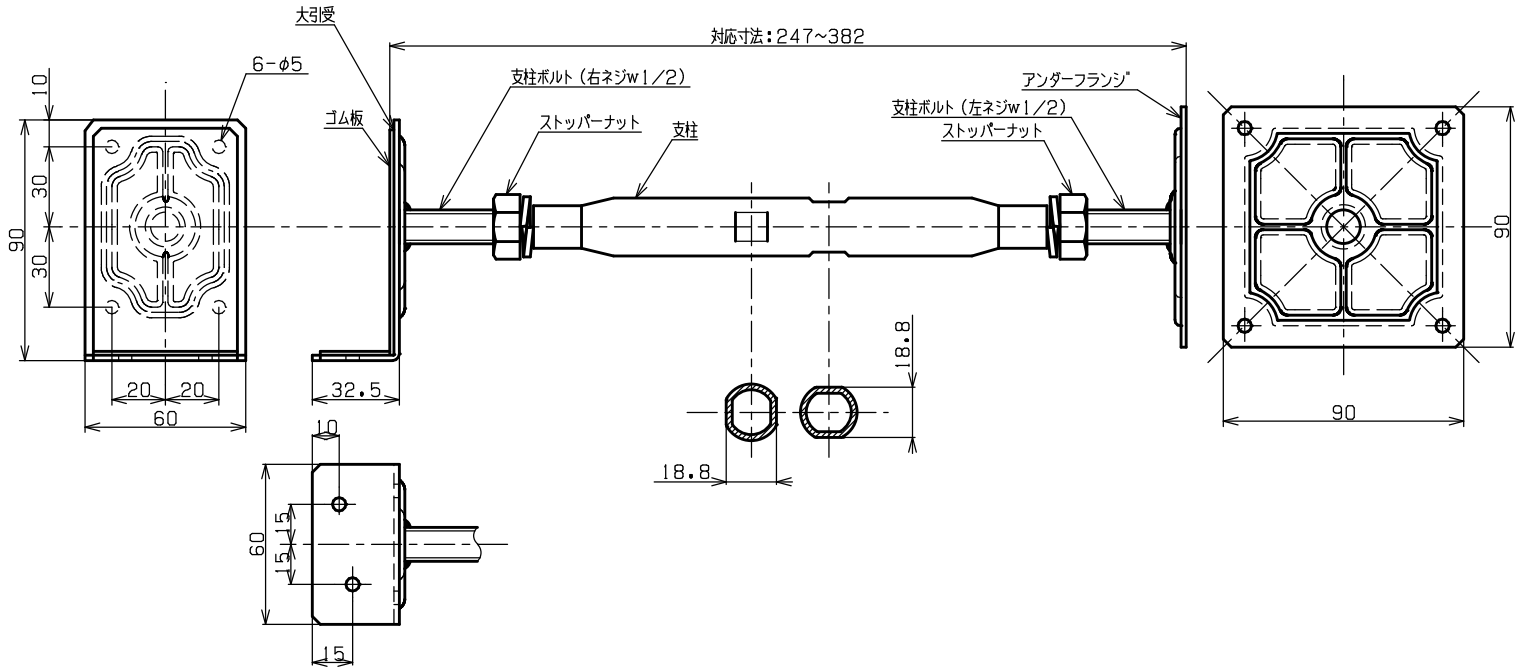

メッキ処理（ダクロ相当）

	年	月	日	氏名
設計 DESIGNED BY				
製図 DRAWING BY				

符号	変更 REVISIONS	日付	担当
△			
△			
△			
△			

名称 TITLE	YR束 Lタイプ YR-2438L	尺度 SCALE	／
図番 DWG.NO		第三角法 3RDANGLE PROJECTION	

城東テクノ株式会社
JOTO TECHNO Co.,Ltd.

検図 CHECKED BY
検図 CHECKED BY
承認 APPROVED BY