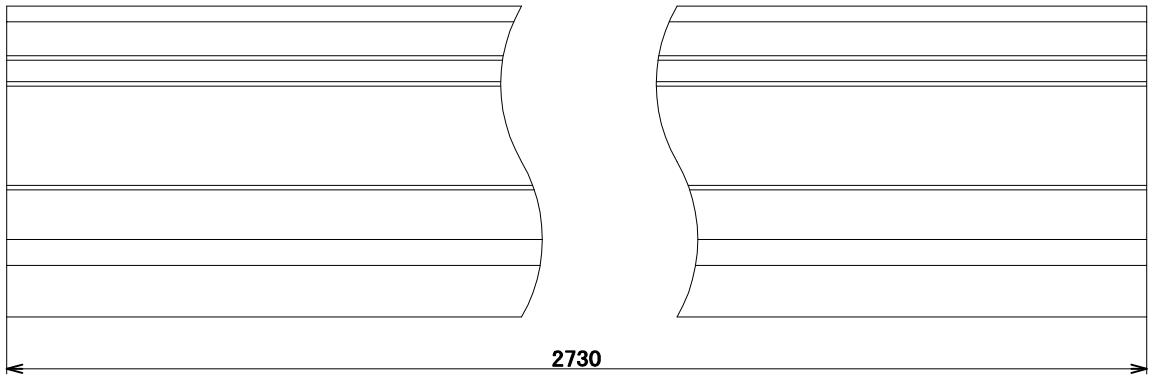

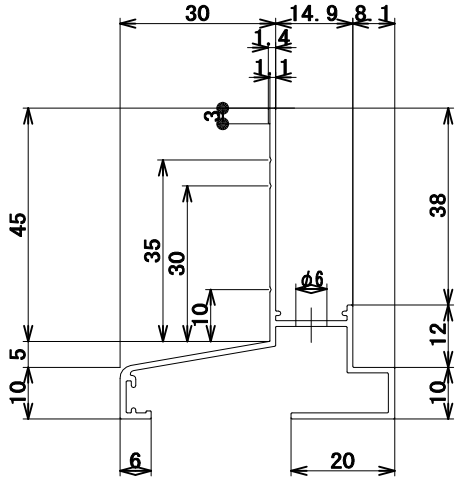

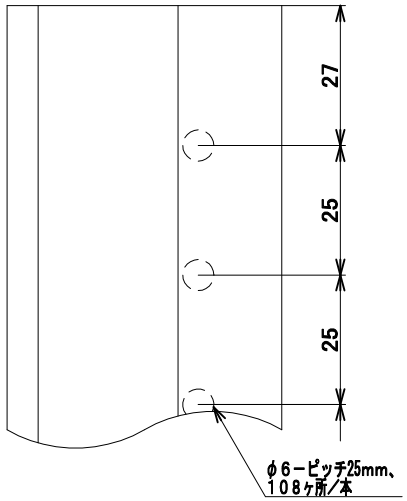

材質：アルミ合金押出型材　A6063S　T5
色　：シルキーホワイト・ステンカラー・ブラック
長さ：2730
単重：0.478kg/m
梱包：4本入り

	年	月	日	氏名
設計 DESIGNED BY				
製図 DRAWING BY				

符号	変更 REVISIONS	日付	担当
△		. .	
△			
△			
△			

名称 TITLE: オーバーハング HKA－30－L27

図番 DWG. NO:

尺度 SCALE: 1/1

第三角法 3RD ANGLE PROJECTION

城東テクノ株式会社
JOTO TECHNO Co.,Ltd.

検図 CHECKED BY

検図 CHECKED BY

承認 APPROVED BY