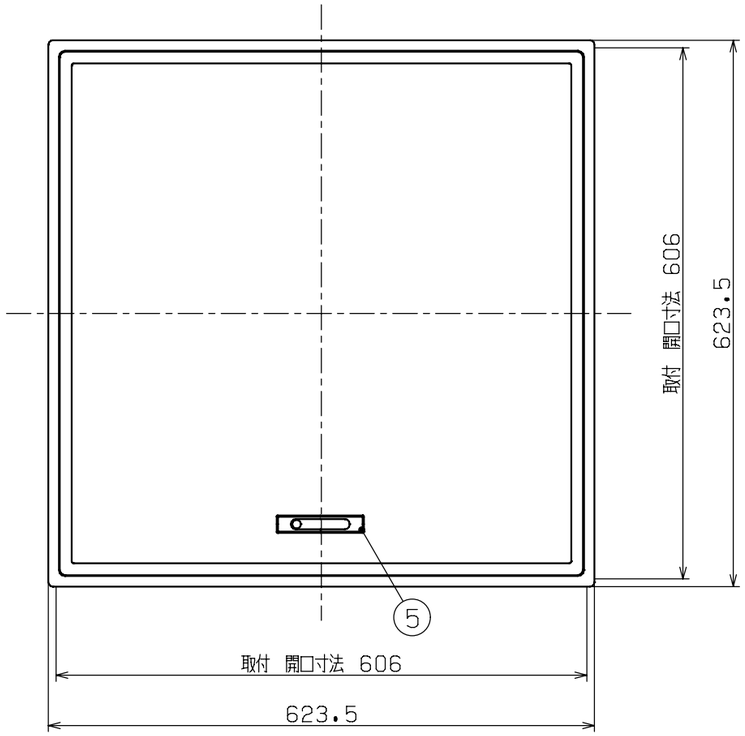

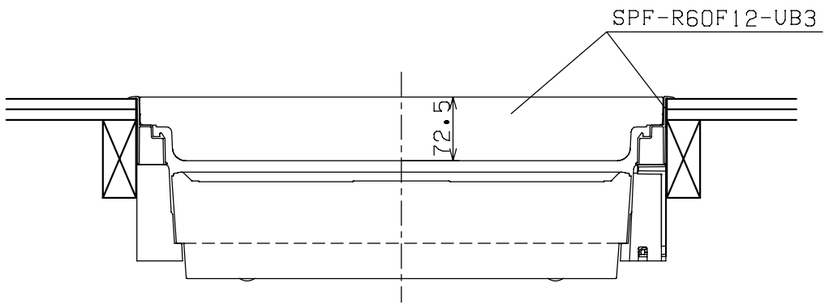

品 番	名称	番号	部品名称
SPF-R60F12-UB3	蓋	①	縁材
		——	————
		③	F12面板
		④	底蓋
		⑤	取手
		⑥	気密材
	受枠	⑦	受枠
		⑧	気密材
	スライドコア	⑨	スライドコア
	キャップ	⑩	キャップ
	断熱材	⑪	ウレタン断熱
		⑫	断熱蓋
		⑬	断熱枠
		⑭	支持ブラケット

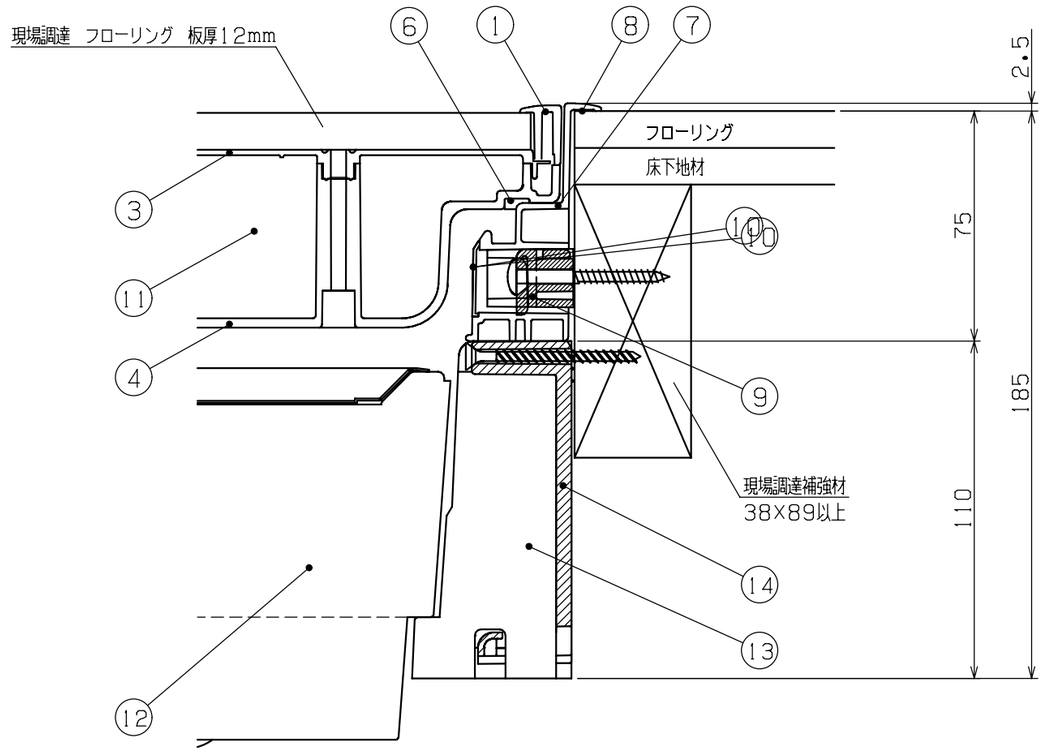

	年	月	日	氏 名
設計 DESIGNED BY				
製図 DRAWING BY				

符号	変更 REVISIONS	日付	担当
△			
△			
△			
△			

名称 TITLE	高気密型床下点検口納まり図 高断熱026型SPF-R60F12-UB3	尺度 SCALE ／
図番 DWG.NO		第三角法 3RDANGLE PROJECTION

城東テクノ株式会社
JOTO TECHNO Co.,Ltd.